Electrolux PROFESSIONAL

Modulare Großküchengeräteserie 700XP 6-Flammen-Gasherd mit Elektrobratofen und Unterschrank

Technisches Datenblatt
ARTIKEL #
MODELL #

NAME #

SIS #

AIA #



371006 (E7GCGL6C20) 6-FLAMM.-GASHERD +ELT. OFEN +SCHRANK 1200

Kurzbeschreibung

Artikel Nr.

Gasherd, 6 Flammen (je 5,5 kW), mit Elektro-Bratofen (6 kW) und offenem Schrank
mit 1,5 mm starker Deckplatte aus CrNiStahl 1.4301, Front-, Rücken- und Seitenverkleidungen aus CrNiStahl 1.4301 mit Scotch-Brite Schliff
- Topfträger aus Gusseisen
- Brennerdurchmesser: je 60 mm
- dreiseitig geschlossener Schrankraum, 330x640x420 mm
- Elektro-Bratofen GN 2/1, Temperaturbereich 140-300°C
- Standard-Zubehör Bratofen: 1 Rost GN 2/1 verchromt (164250)
Gerät bestückt mit Erdgas-Düsen
Standgerät, auf höhenverstellbaren Füßen (+50 mm)

Genehmigung:

Hauptmerkmale

- Gerät mit 50 mm höhenverstellbaren Edelstahlfüßen.
- Die sechs 5,5 kW Hochleistungs-"Flowerflame"-Brenner ermöglichen, dass die Flamme sich unterschiedlichen Topfgrößen anpasst.
- Schrankunterbau zum Lagern von Töpfen, Pfannen etc.
- Gasgeräte ausgerüstet für die Verwendung mit Erdgas oder LPG-Gas, Umbausets standardmäßig enthalten.
- Große Topfträger aus Gusseisen (Edelstahl als Option) mit langen Mittelstreben zum Einsatz von größten bis kleinsten Töpfen.
- Die Topfhalterungen aus Gusseisen können in einer Geschirrspülmaschine gereinigt werden.
- Brenner mit Flammenregler.
- Zündsicherung bei jedem Brenner schützt vor dem Gasleck im Fall von unbeabsichtigtem Erlöschen der Flamme.
- Geschützte Zündflamme.
- Im Unterbau ein elektrisch beheizter Standardofen. Garraum aus Edelstahl mit 3 Einschüben für GN 2/1 Bleche und emaillierter, gerillter Bodenplatte.
- Gerillte Bodenplatte.
- Ofenthermostat regelbar von 140 °C - 300 °C.
- Doppelwandige Tür mit tiefgezogener Innenverkleidung zur Wärmeisolierung.
- IPX4 Spritzwasserschutz.

Konstruktion

- Außenverkleidung aus Edelstahl mit Scotch Brite Schliff.
- Einteilige tiefgezogene 1,5 mm dicke Deckplatte aus Edelstahl.
- Gerät mit rechtwinkligen Seitenkanten für bündige Verbindung der Gerät nebeneinander ohne Ritzen und Schmutzecken.

Serienmäßiges Zubehör

- 1 St. Verchromter Rost GN 2/1 für statischen Bratofen — PNC 164250
- 1 St. Tür für offenen Unterschrank — PNC 206350

Optionales Zubehör

- Verchromter Rost GN 2/1 für statischen Bratofen — PNC 164250 ❑
- Verbindungs-/Dichtungsmittel — PNC 206086 ❑
- Rückstromverhinderer, 150 mm Ø — PNC 206132 ❑
- Adapterring für Abgaskondensator, 150 mm Ø — PNC 206133 ❑

• Satz mit 4 Rollen, 2 schwenkbar mit Bremse	PNC 206135	❑
• 1 Satz geflanschte Füße	PNC 206136	❑
• Front-Sockelblende, 1200 mm	PNC 206151	❑
• Front-Sockelblende, 1600 mm	PNC 206152	❑
• Front-Fußblende, 1200 mm (nicht für Kühl-/Tiefkühl-Unterschrank)	PNC 206178	❑
• Front-Fußblende, 1600 mm (nicht für Kühl-/Tiefkühl-Unterschrank)	PNC 206179	❑
• 4 Füße für Sockelaufstellung (nicht für Serie 900 Stand-Grillgerät)	PNC 206210	❑
• 2 Auflageschienen für 4 x GN 1/1, für offene Unterbauten	PNC 206244	❑
• Abgaskondensator für Vollmodul, 150 mm Ø	PNC 206246	❑
• 1 Paar seitliche Fußblenden	PNC 206249	❑
• Elektrischer Heizsatz für Unterschränke	PNC 206259	❑
• Glatte Kochplatte für einen Brenner - passt nur auf vordere Brenner	PNC 206260	❑
• Gerillte Kochplatte für einen Brenner - passt nur auf vordere Brenner	PNC 206261	❑
• Glühplatte zur Auflage auf 1 Flamme	PNC 206264	❑
• 1 Paar seitliche Sockelblenden	PNC 206265	❑
• Wasserstandsäule mit Schwenkarm (ohne Verbreiterung)	PNC 206289	❑
• Verbreiterung für Wasserstandsäule für Serie 700	PNC 206291	❑
• Edelstahl-Topfträger für 2 Flammen	PNC 206297	❑
• Rückseitiger Abgaskamin, 1200 mm	PNC 206306	❑
• Seitlicher Handlauf rechts/links Marine für XP700	PNC 206307	❑
• Tür für offenen Unterschrank	PNC 206350	❑
• Wokaufsatz für offene Gasbrenner (XP700-900)	PNC 206363	❑
• Unterkonstruktion für Fußmontage oder fahrbar 1200 mm (XP700-900)	PNC 206368	❑
• Unterkonstruktion für Fußmontage oder fahrbar 1600 mm (XP700-900)	PNC 206369	❑
• Unterkonstruktion für Fußmontage oder fahrbar 2000 mm (XP700-900)	PNC 206370	❑
• Rückwandverkleidung - 1200 mm (XP700-900)	PNC 206376	❑
• 2 Seitenblenden für freistehende Geräte	PNC 216000	❑
• Front-Handlauf, 1200 mm	PNC 216049	❑
• Front-Handlauf, 1600 mm	PNC 216050	❑

CE

Das Unternehmen behält sich das Recht auf Änderungen der Spezifikation vor.

Modulare Großküchengeräteserie 700XP 6-Flammen-Gasherd mit Elektrobratofen und Unterschrank

Front

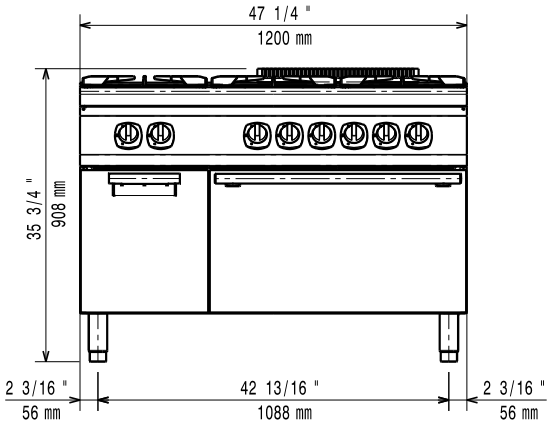

Seite

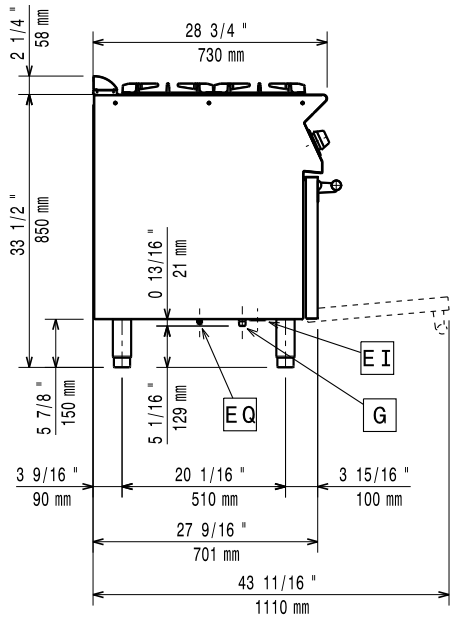

EI = Elektroanschluss
G = Gasanschluss

oben

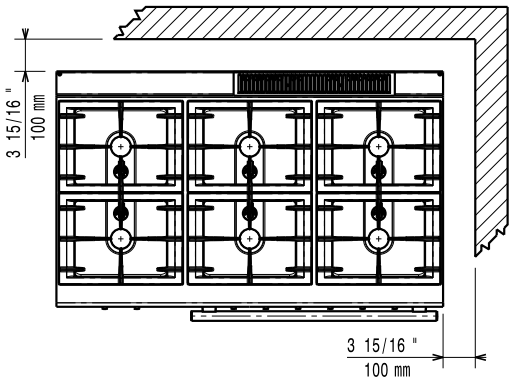

Elektrisch

Netzspannung:	380-400 V/3N ph/50/60 Hz
Anschlusswert:	6 kW
Gesamt-Watt	6 kW

Gas

Gasleistung:	33 kW
Standardgasart:	Erdgas
Gasart, Option:	Stadtgas
Gaszufuhr:	1/2"

Schlüsselinformation

Bei Aufstellung des Geräts auf oder neben ein temperaturempfindliches Möbel o. ä. muss ein Sicherheitsabstand von ca. 150 mm eingehalten oder eine Isoliervorrichtung installiert werden.

Ofen-Betriebstemperatur:	140 °C MIN; 300 °C MAX
Garraumlänge:	540 mm
Garraumhöhe:	300 mm
Garraumabmessung (Tiefe):	650 mm
Lagerkammer-Abmessungen, Länge:	330 mm
Lagerkammer-Abmessungen, Höhe:	380 mm
Lagerkammer-Abmessungen, Tiefe:	640 mm
Nettogewicht:	120 kg
Versandgewicht:	134 kg
Versandhöhe:	1090 mm
Versandlänge:	820 mm
Versandtiefe:	1300 mm
Versandvolumen:	1.16 m³
Leistung vordere Brenner	5.5 - 5.5 kW
Leistung hintere Brenner	5.5 - 5.5 kW
Leistung mittlere Brenner	5.5 - 0/5.5 - 0 kW
Zertifizierungsgruppe	N7CG
Abmessungen in mm hintere Brenner	Ø 60 Ø 60
Abmessungen in mm vordere Brenner	Ø 60 Ø 60
Abmessungen in mm mittlere Brenner	Ø 60 Ø 60

Das Unternehmen behält sich das Recht auf Änderungen der Spezifikation vor.